FSP6E2-B2 双通道正负压通断阀

电磁式 • 双通道

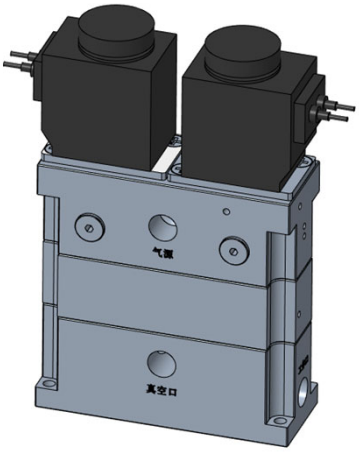

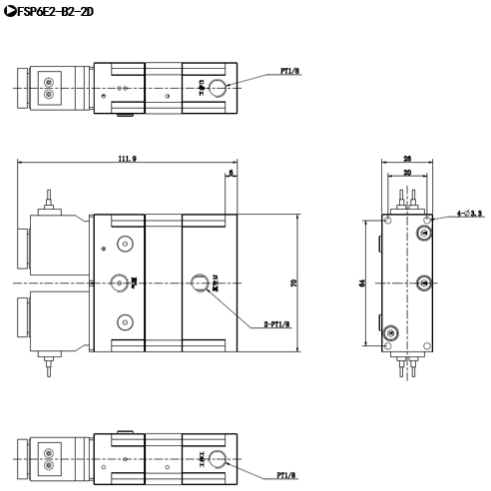

订购称呼代码
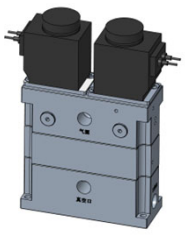
FSP6E2	B2
机种仕样	通道数量